生産中止図面
２０１１／０３

＜特殊内容＞
1.AHS対応品
※給水金具(止水栓)を削除したもの。

＊定格：AC100V-414W 50/60Hz
注1：75，100塩ビ管(VU，VP75・100)共用
塩ビ管の排水ソケットとの接合：床仕上げ面同一
＊製品背面に電源を設けないでください。
コンセントが製品と干渉し、抜き差しができない場合があります。

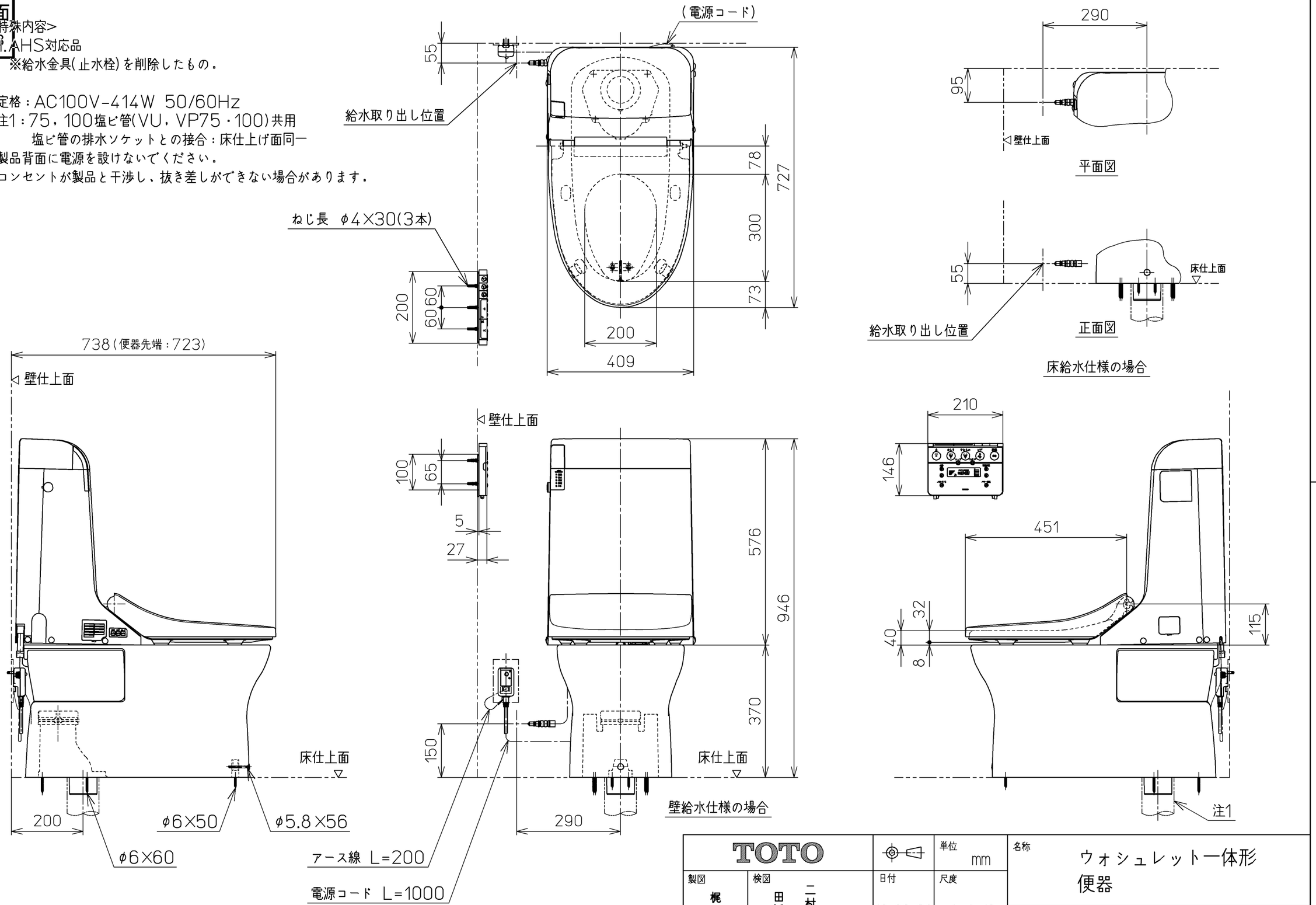

TOTO		単位 mm	名称 ウォシュレット一体形便器
製図 梶川	検図 田添 二村馨	日付 10-09-28	尺度 1 : 10
備考		機能部：TCF9083FRV27	品番 CES9083FRT27
		陶器部：CS983B	図番 CES9083FRT27_A0100
A3		ページNo. 1-1	(改)